simple

Simple　おすすめ商品

2021年5月現在

Arietta

特注木製キッチンカウンター

リフォームにも対応いたしますので
お気軽にお問い合わせください

LDKの広さや制限にとらわれずに、使い勝手を重要視したキッチンは
自分だけのオリジナルな空間となり、毎日の家事が楽しめます。

店舗のカウンターのような感覚で、家事をしながらお子様の宿題を
見たり、お絵かきをしながらお母さんの家事を見たり。。。

ご飯を作るお母さんを囲むようなキッチンの作りになっていますので
団らんの時間を演出します。

キッチンのゴミ箱の置き場に悩むことは多いですよね。
あえてシンク下をオープンにすることで、ゴミ箱を置いてみたり
踏み台を置いてみたり、使い勝手に合わせてアレンジできる
オープンキッチンです。

レンジフード　Arietta

※価格表記はS品番です　価格は税別表示です

天井取付タイプ

メーカー	アリアフィーナ（株）
商品	センターバルケッタ
品番	CBARL-952S
カラー	952Si　シルバーメタリック 952FW　フロストホワイト
定価	￥207,500
送料	￥2,000
備考	調整ダクトカバー 別売

横壁取付タイプ

メーカー	アリアフィーナ（株）
商品	バルケッタ
品番	SBARL-901SL/R
カラー	901Si　シルバーメタリック 901FW　フロストホワイト
定価	¥176,500
送料	￥2,000
備考	L型後方排気部品 有

壁面取付タイプ
※　要ダクトカバー別途購入

メーカー	アリアフィーナ（株）
商品	ベッタ
品番	BETL-901S
カラー	901Si　シルバーメタリック 901FW　フロストホワイト
定価	¥155,500
送料	￥2,000
備考	ダクトカバーは 別売りです

後方排気用
L型ダクト

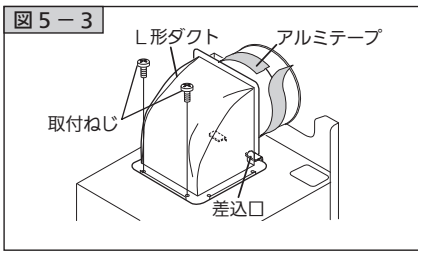

メーカー	アリアフィーナ（株）
商品	後方排気ダクト
品番	LD-15
サイズ	
定価	¥2,800
送料	￥1,000
備考	ベッタ・バルケッタ 共通

ベッタ用
ダクトカバー

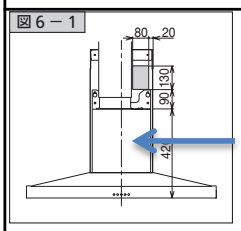

ダクトカバー寸法
DCA-430SAJ
550~700mm

メーカー	アリアフィーナ（株）
商品	ダクトカバー
品番	DCA-430SAJ
サイズ	H=550~700mm
定価	¥15,300
送料	￥1,000
備考	DCA-580SAJ ￥17,300

壁面取付タイプ
※写真はテクスチャーホワイト

メーカー	アリアフィーナ（株）
商品	ジリオ
品番	GILL-901TW/TBK
サイズ	H=700~900mm
定価	¥200,000
カラー	テクスチャーホワイト テクスチャーブラック
送料	￥2,000
備考	ダクトカバーは 別売りです

キッチンシンク

価格は税別表示です

ステンレスオーバーシンク	
メーカー	中外交易（株）
商品	ステンレスシンク
品番	TBK860-510S-L/R
サイズ	860*510*210
定価	¥122,500
備考	写真はL品番

2019/7より品番・価格変更 ステンレスオーバーシンク	
メーカー	中外交易（株）
商品	ステンレスシンク
品番	A1m/m850-530S-N
サイズ	850*530*191
定価	¥84,200
備考	

ステンレスオーバーシンク	
メーカー	中外交易（株
商品	ステンレスシンク
品番	HLm/m850-530S
サイズ	850*530*201
定価	¥60,600
備考	

中外交易商品	品番	定価	納入価格
蛇腹排水セット	S-A	¥6,600	
直管排水（配管は別）	S-B	¥5,520	
短尺排水セット	S-MAヨコ３１３	¥9,800	
サイレントシート	SLT-U (TBK)	¥7,860	
サイレントシート	SLT-J (a1m/m)(HL)	¥7,080	
シート貼り手間			
水栓穴あけ	1箇所		
中外シンク送料		関東～中国	¥2,000
中外シンク送料		四国・九州	¥3,000

その他の「中外交易商品」は別途お見積もりいたします。
※　特注ステンレスカウンターの製作も承ります。

【A1m/m】スーパーグレードシリーズ X version

オール1m/mのオーバーステンレスシンクの販売の継続できることについて、それ自体が「市場からの勲章」であるという「感」を強く抱いています。昭和から長い時間が過ぎて、今だに市場より飽きのこない引き合いがあることに、感謝の念はもとより、さらなる「中外パフォーマンス」の強調を鼓舞されているという「気」を感じます。―― それに応える「ニューコンテンツ」として、新しいラインナップをお推め致します。D.650のカウンターに使用できます。Xバージョンシリーズの詳細については、Xversion専用カタログにてもご確認できます。(サイレントシートSLT-セット58・底面仕様／SLT-セット58DOM・全面仕様)

【A1m/m】スーパーシリーズ X version

A1m/m890-580S-XV1L　定価￥169,200

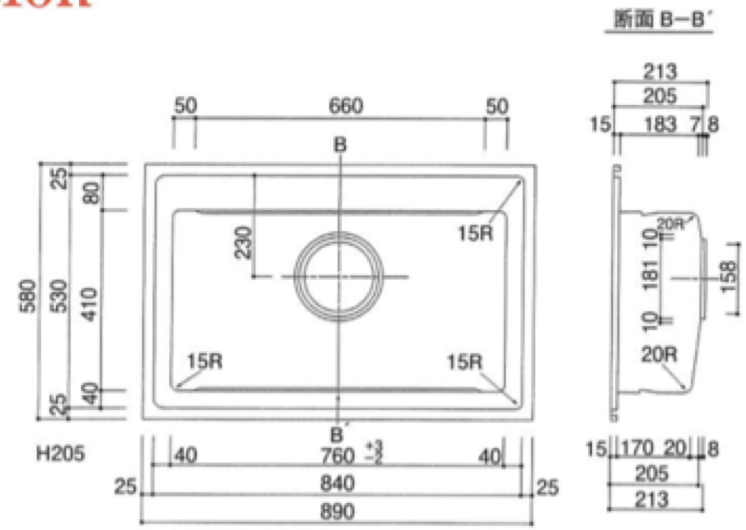

専用備品			
	水切りバー	MB357-480	(デッキ部の上)
		MB270-406・8	(1本リブの上)
	水切りトレー	A1m/m240-442MT-XV	(デッキ部の上)
	アミカゴ(大)	PRS-WB15-225	(デッキ部の上)
	アミカゴ(小)	PRS-WB-430	(デッキ部の上)
	カッティングボード	A1m/m240-442MN-XV	(デッキ部の上)

注　意　D.650 のカウンターには使用できません。

A1m/m840-530S-XV　定価￥128,300　NEW

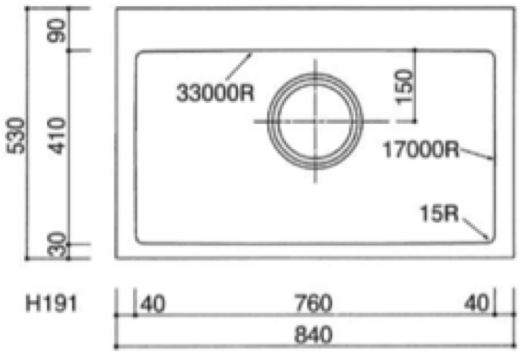

A1m/m840-530S-XV1L　定価￥148,500　NEW

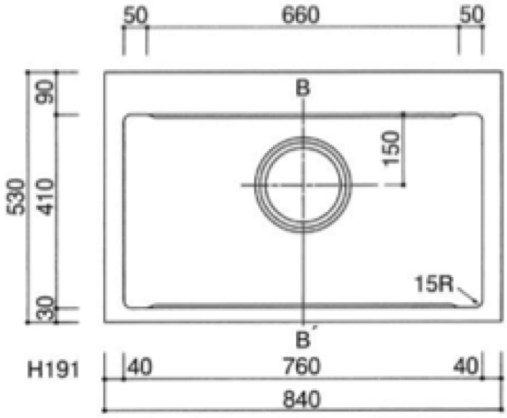

GROHE水栓　お勧め品

価格は税別表示です

キッチン複合水栓 クリンスイグローエ	
メーカー	GROHE
商品	F914ZC
品番	
サイズ	水栓穴36Φ
定価	¥98,000
備考	UZC2000付属

キッチン混合水栓 ヘッド引出しタイプ	
メーカー	GROHE
商品	MINTA
品番	30280000
サイズ	水栓穴36Φ
定価	¥75,000
備考	

グローエのテクノロジー

GROHE SilkMove®
グローエ シルクムーブ

レバーを触った瞬間に感じられる、絹のようななめらかな動きと、豊かな操作性のこと。カートリッジに内蔵されたセラミックディスクが、微妙な流量、温度設定を可能にします。

GROHE StarLight®
グローエ スターライト

グローエ独特のクロームめっきを施した表面仕上げ。厚く均等なクロームの層が深みのある光沢をもたらし、いつまでも輝き続けます。

IHクッカー、ビルトイン調理器、食器洗い乾燥機等

MIELE　AEG　Bosch他　国産メーカー等取り揃えております

Miele

ビルトイン調理機器／コーヒーマシン
2018 Autumn

Miele. Immer Besser.

もくじ

ミーレの世界へようこそ 04
ブランドプロミス 06
製品デザイン 08
異なる2つの色とマテリアル 10
インターフェイスの種類 12
電気オーブン 14
電子レンジ機能付オーブン 28
スチームオーブン 42
グルメビルトインドロワー 56
IHクッカー・電気クッカー 66
コンビセット 78
全自動コーヒーマシン 90
持続可能性への責任 102
ミーレの品質 104
延長保証 106
アフターサービス 108

IHクッカー、電気クッカー

ミーレ製品一覧

製品詳細は、HPでご確認いただけます。
http://contents.miele.co.jp/a-kmcs

IHクッカー

KM 6379 LPT (IH4口/PowerFlex×1)
- オールベベルドエッジ/ライトプリント
- 外形寸法：W916×D416×H51mm
- ダイレクトセレクションプラス/火力9段階
- PowerFlexゾーン最大出力5.9kW
  楕円や長方形の鍋にも対応
- ブースター：シングル2口/ツイン2口
- タイマー：1分～9時間
- Stop&Go/自動加熱/保温機能
- 過熱防止/鍋なしOFF/セーフティロック機能
  ＜調理ゾーン直径・サイズ＞
- 左：Ø14-20cm、右：Ø10-16cm
- 中央左/中央右：Ø15-23cm
- PowerFlex：Ø22-23cm/15x23-23-39cm
- 単相200V、50/60Hz、定格消費電力5.9kW
- 価格（税抜）：410,000円

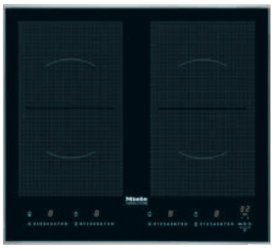

KM 6328 LPT (IH4口/Powerflex×2)
- ステンレスフレーム（ワイドプロトゥルーディング）/ライトプリント
- 外形寸法：W626×D526×H52mmm
- ダイレクトセレクション/火力調節9段階
- PowerFlexゾーン最大出力5.9kW
  楕円や長方形の鍋にも対応
- ブースター：ツイン4口
- タイマー：1～99分
- Stop&Go/自動加熱/保温機能
- 過熱防止/鍋なしOFF/セーフティロック機能
  ＜調理ゾーン直径・サイズ＞
- 手前左/奥左/手前右/奥右：Ø15-23cm
- PowerFlex：Ø22-23cm/15×23-23×39cm
- 単相200V、50/60Hz、定格消費電力5.9kW
- 価格（税抜）：380,000円

KM 6311 LPT (IH3口)
- サイドベベルドエッジ/ライトプリント
- 外形寸法：W670×D510×H54mm
- ダイレクトセレクション/火力調節9段階
- ブースター：シングル2口/ツイン1口
- タイマー：1分～9時間
- Stop&Go/自動加熱/保温機能
- 過熱防止/鍋なしOFF/セーフティロック機能
  ＜調理ゾーン直径・サイズ＞
- 左：Ø18-28cm、手前右：Ø10-16cm
- 後方右：Ø14-20cm
- 単相200V、50/60Hz、定格消費電力5.9kW
- 価格（税抜）：310,000円

電気クッカー

KM 6115 (IH4口)
- ステンレスフレーム（フラットオンセット）
- 外形寸法：W574×D504×H52mm
- イージーコントロールプラス/火力調節9段階
- ブースター：シングル3口/ツイン1口
- タイマー：1分～9時間30分
- 自動加熱/保温機能
- 過熱防止/鍋なしOFF/セーフティロック機能
  ＜調理ゾーン直径・サイズ＞
- 手前左：Ø16-23cm、後方左：Ø10-16cm
- 手前右/後方右：Ø14-20cm
- 単相200V、50/60Hz、定格消費電力5.9kW
- 価格（税抜）：280,000円

KM 6200 (電気4口)
- ステンレスフレーム（フラットオンセット）
- 外形寸法：W574×D504×H46mm
- ダイレクトセレクション/火力調節9段階
- 高速調理ゾーン：ダブルサークル1口
- タイマー：1分～9時間
- Stop & Go/自動加熱機能
- 過熱防止/セーフティロック機能
  ＜調理ゾーン直径・サイズ＞
- 手前左：Ø18cm、後方左/手前右；Ø14.5cm
- 後方右：Ø12cm/Ø21cm（ダブルサークル）
- 単相200V、50/60Hz、定格消費電力5.9kW
- 価格（税抜）：184,000円

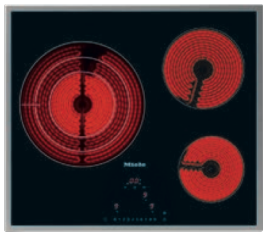

KM 6201 （電気3口）
- ステンレスフレーム（フラットオンセット）
- 外形寸法：W574×D504×H46mm
- ダイレクトセレクション/火力調節9段階
- 高速調理ゾーン：トリプルサークル1口
- タイマー:1分～9時間
- Stop & Go/自動加熱機能
- 過熱防止/セーフティロック機能
  ＜調理ゾーン直径・サイズ＞
- 左：Ø14.5/Φ21/Ø28cm(トリプルサークル)
- 手前右：Ø14.5cm、後方右Ø18cm
- 単相200V、50/60Hz、定格消費電力5.3kW
- 価格（税抜）：200,000円

※価格や仕様は予告なく変更することがあります。

食器洗い乾燥機

MIELE　AEG　Bosch　国産メーカー等取り揃えております

以下、MIELE食洗機ラインナップの一部をご紹介します。

食器洗い機仕様一覧

*1 水道料金135円/ m3（税込）、下水道使用料123円/ m3（税込）［日本電機工業会調べ］
*2 電力料金目安単価27円/kWh（税込）　【2014年4月改定】［家電公取協調べ］
*3 アジアで用いられる食器で測定 GB 38383-2019に準ずる
*4 [幅60cm]日本電機工業会(JEMA)、食器洗い乾燥機に関する自主基準に準ずる。1人分の食器点数と基本食器類は次の通りとする。基本4点（大皿、茶碗、汁椀、湯呑み）+2点（中皿、小皿）+小物（箸、スプーン、ナイフ、フォーク）
*5 [幅45cm]日本電機工業会(JEMA)、食器洗い乾燥機に関する自主基準に準ずる。1人分の食器点数と基本食器類は次の通りとする。基本4点（大皿、茶碗、汁椀、湯呑み）+2点（中鉢、中皿）+小物（箸、スプーン、ナイフ、フォーク）。追加点数は次の通りとする。6点（湯呑み）+3点（中皿）の合計9点。
*6 国際電気標準会議(International Electrotechnical Commission)。ヨーロッパでは皿類を中心とした食器での国際基準となる。

	G 7104 C SCU	G 7314 C SCU	G 7104 C SCi
デザイン	**標準ドア装備**	**標準ドア装備**	**ドア材取付**
操作パネル角度	正面垂直	正面垂直	正面垂直
ディスプレイ	1行テキスト	1行テキスト	1行テキスト
MultiLingua(多言語搭載)	•	•	•
利便性			
PowerDiskによる洗剤自動投入(AutoDos)	–	•	–
AutoStart機能	–	•	–
Knock2Open/BrilliantLight(庫内照明)	–/–	–/–	–/–
運転音 dB（IEC 60704-2-3 に基づく）	44	43	44
残時間表示/最大24時間のタイマー設定	•/•	•/•	•/•
ドアクローズ機構	コンフォートクローズ	コンフォートクローズ	コンフォートクローズ
効率と持続可能性			
自動プログラム使用時の最少消費水量（L）	6.0	6.0	6.0
給水時標準使用水量(L)／消費電力(kWh) ※ECOプログラム	7.5/0.70	7.5/0.70	7.5/0.70
目安コスト:水道料金*1/電気料金*2　※ECOプログラム	1.94円/18.9円	1.94円/18.9円	1.94円/18.9円
給湯時(サーモセーブ®)標準消費電力(kWh)　※ECOプログラム	0.47	0.47	0.47
EcoFeedback/EcoPowerテクノロジー	•/•	•/•	•/•
食器量認識機能 /給湯接続	•/•	•/•	•/•
食器やグラスへの優しいケア			
AutoOpen乾燥	•	•	•
SensorDry	•	•	•
洗浄プログラム			
ECO 50°C/自動45-65°C/インテンシブ75°C	•/•/•	•/•/•	•/•/•
クイックパワーウォッシュ65°C/パワーウォッシュ 60°C/ジェントル45 °C	•/•/•	•/•/•	•/•/•
高温洗浄・すすぎ70°C/ソーラーセーブ/庫内洗浄	–/–/•	•/•/•	–/–/•
エクストラクワイエット55°C(dB)	• (40dB)	• (40dB)	• (40dB)
特別プログラム（例:パスタ/パエリア）	–	–	–
プログラムオプション			
エクスプレス/インテンスゾーン/AutoDos	•/•/–	•/•/•	•/•/–
エクストラクリーン/エクストラドライ	–/–	–/–	–/–
バスケットのデザイン			
カトラリートレイ	3D MultiFlex トレイC	3D MultiFlex トレイC	3D MultiFlex トレイC
バスケットデザイン	ExtraComfort C	ExtraComfort C	ExtraComfort C
FlexCareグラスホルダー/FlexCareカップラック	2/1	2/1	2/1
洗浄容量　アジア基準*3/JEMA規格*4	16人分/12人分(72点)	16人分/12人分(72点)	16人分/12人分(72点)
家庭用機器のネットワーキング			
WiFiConn@ct	–	•	–
安全性			
ウォータープルーフシステム/フィルターチェック表示/チャイルドロック	•/•/•	•/•/•	•/•/•
技術データ			
定格電圧(V)/定格消費電力(kW)/周波数(Hz)	200/2.0/ 50/60共用	200/2.0/ 50/60共用	200/2.0/ 50/60共用
外形寸法(W x D x H mm)	598 x 570 x 805 – 870	598 x 570 x 805 – 870	598 x 570 X 805 – 870
カラー			
ブリリアントホワイト	•	•	•
ステンレス(クリーンスチール)			•
ハバナブラウン			•
オブシディアンブラック			

食器洗い機仕様一覧

*1 水道料金135円/ m3（税込）、下水道使用料123円/ m3（税込）［日本電機工業会調べ］
*2 電力料金目安単価27円/kWh（税込）　【2014年4月改定】［家電公取協調べ］
*3 アジアで用いられる食器で測定 GB 38383-2019に準ずる
*4 [幅60cm]日本電機工業会(JEMA)、食器洗い乾燥機に関する自主基準に準ずる。1人分の食器点数と基本食器類は次の通りとする。基本4点（大皿、茶碗、汁椀、湯呑み）+2点（中皿、小皿）+小物（箸、スプーン、ナイフ、フォーク）
*5 [幅45cm]日本電機工業会(JEMA)、食器洗い乾燥機に関する自主基準に準ずる。1人分の食器点数と基本食器類は次の通りとする。基本4点（大皿、茶碗、汁椀、湯呑み）+2点（中鉢、中皿）+小物（箸、スプーン、ナイフ、フォーク）。追加点数は次の通りとする。6点（湯呑み）+3点（中皿）の合計9点。
*6 国際電気標準会議(International Electrotechnical Commission)。ヨーロッパでは皿類を中心とした食器での国際基準となる。

	G 7314 C SCi	G 7514 C SCi	G 7914 C SCi
デザイン	**ドア材取付**	**ドア材取付**	**ドア材取付**
操作パネル角度	正面垂直	正面斜め	正面斜め
ディスプレイ	1行テキスト	1行テキスト	Mタッチ S
MultiLingua（多言語搭載）	•	•	•
利便性			
PowerDiskによる洗剤自動投入（AutoDos）	•	•	•
AutoStart機能	•	•	•
Knock2Open/BrilliantLight（庫内照明）	–/–	–/•	–/•
運転音 dB（IEC 60704-2-3 に基づく）	43	42	42
残時間表示/最大24時間のタイマー設定	•/•	•/•	•/•
ドアクローズ機構	コンフォートクローズ	コンフォートクローズ	オートクローズ
効率と持続可能性			
自動プログラム使用時の最少消費水量（L）	6.0	6.0	6.0
給水時標準使用水量(L)／消費電力(kWh) ※ECOプログラム	7.5/0.70	7.5/0.70	7.5/0.70
目安コスト：水道料金*1/電気料金*2　※ECOプログラム	1.94円/18.9円	1.94円/18.9円	1.94円/18.9円
給湯時（サーモセーブ®）標準消費電力(kWh)　※ECOプログラム	0.47	0.47	0.47
EcoFeedback/EcoPowerテクノロジー	•/•	•/•	•/•
食器量認識機能 /給湯接続	•/•	•/•	•/•
食器やグラスへの優しいケア			
AutoOpen乾燥	•	•	•
SensorDry	•	•	•
洗浄プログラム			
ECO 50°C/自動45-65°C/インテンシブ75°C	•/•/•	•/•/•	•/•/•
クイックパワーウォッシュ65°C/パワーウォッシュ 60°C/ジェントル45 °C	•/•/•	•/•/•	•/•/•
高温洗浄・すすぎ70°C/ソーラーセーブ/庫内洗浄	•/•/•	•/•/•	•/•/•
エクストラクワイエット55°C(dB)	• (40dB)	• (39dB)	• (39dB)
特別プログラム（例：パスタ/パエリア）	–	3種	3種
プログラムオプション			
エクスプレス/インテンスゾーン/AutoDos	•/•/•	•/•/•	•/•/•
エクストラクリーン/エクストラドライ	–/–	–/–	•/•
バスケットのデザイン			
カトラリートレイ	3D MultiFlex トレイC	3D MultiFlex トレイC	3D MultiFlex トレイC
バスケットデザイン	ExtraComfort C	MaxiComfort C	MaxiComfort C
FlexCareグラスホルダー/FlexCareカップラック	2/1	4/1	4/1
洗浄容量　アジア基準*3/JEMA規格*4	16人分/12人分（72点）	16人分/12人分（72点）	16人分/12人分（72点）
家庭用機器のネットワーキング			
WiFiConn@ct	•	•	•
安全性			
ウォータープルーフシステム/フィルターチェック表示/チャイルドロック	•/•/•	•/•/•	•/•/•
技術データ			
定格電圧(V)/定格消費電力(kW)/周波数(Hz)	200/2.0/ 50/60共用	200/2.0/ 50/60共用	200/2.0/ 50/60共用
外形寸法（W x D x H mm）	598 x 570 x 805 – 870	598 x 570 x 805 – 870	598 x 570 x 805 – 870
カラー			
ブリリアントホワイト	•		
ステンレス（クリーンスチール）	•		
ハバナブラウン			
オブシディアンブラック		•	•

食器洗い機仕様一覧

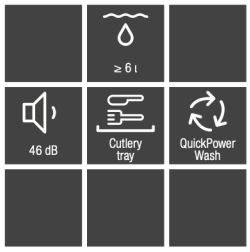

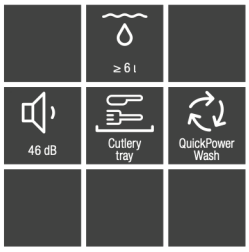

*1 水道料金135円/ m3（税込）、下水道使用料123円/ m3（税込）［日本電機工業会調べ］
*2 電力料金目安単価27円/kWh（税込）　【2014年4月改定】［家電公取協調べ］
*3 アジアで用いられる食器で測定 GB 38383-2019に準ずる
*4 [幅60cm]日本電機工業会(JEMA)、食器洗い乾燥機に関する自主基準に準ずる。1人分の食器点数と基本食器類は次の通りとする。基本4点（大皿、茶碗、汁椀、湯呑み）+2点（中皿、小皿）+小物（箸、スプーン、ナイフ、フォーク）
*5 [幅45cm]日本電機工業会(JEMA)、食器洗い乾燥機に関する自主基準に準ずる。1人分の食器点数と基本食器類は次の通りとする。基本4点（大皿、茶碗、汁椀、湯呑み）+2点（中鉢、中皿）+小物（箸、スプーン、ナイフ、フォーク）。追加点数は次の通りとする。6点（湯呑み）+3点（中皿）の合計9点。
*6 国際電気標準会議(International Electrotechnical Commission)。ヨーロッパでは皿類を中心とした食器での国際基準となる。

	G 4720 SCU	G 4820 SCU	G 4720 SCi
デザイン	**標準ドア装備**	**標準ドア装備**	**ドア材取付**
操作パネル角度	正面垂直	正面垂直	正面垂直
ディスプレイ	3桁デジタル	1行テキスト	3桁デジタル
MultiLingua(多言語搭載)	–	•	–
利便性			
PowerDiskによる洗剤自動投入(AutoDos)	–	–	–
AutoStart機能	–	–	–
Knock2Open/BrilliantLight(庫内照明)	–/–	–/–	–/–
運転音 dB（IEC 60704-2-3 に基づく）	46	46	46
残時間表示/最大24時間のタイマー設定	•/•	•/•	•/•
ドアクローズ機構	コンフォートクローズ	コンフォートクローズ	コンフォートクローズ
効率と持続可能性			
センサーウォッシュプログラム使用時の最少消費水量（L）	6.0	6.0	6.0
給水時標準使用水量(L)／消費電力(kWh) ※ECOプログラム	8.7/0.86	8.7/0.71	8.7/0.86
目安コスト:水道料金*1/電気料金*2　※ECOプログラム	2.24/23.2	2.24/19.1	2.24/23.2
給湯時(サーモセーブ®)標準消費電力(kWh)　※ECOプログラム	0,60	0,48	0,60
EcoFeedback/EcoPowerテクノロジー	–/–	•/–	–/–
食器量認識機能 /給湯接続	•/•	•/•	•/•
食器やグラスへの優しいケア			
AutoOpen乾燥	–	•	–
SensorDry	•	•	•
洗浄プログラム			
エコ/センサーウォッシュ/ポット&パン75°C	•/•/•	•/•/•	•/•/•
クイックパワーウォッシュ/ジェントル/ノーマル 55°C	•/•/•	•/•/•	•/•/•
ソーラーセーブ/庫内洗浄	–/–	•/•	–/–
エクストラクワイエット	–	• (41dB)	–
特別プログラム（例:パスタ/パエリア）	–	–	–
すすぎオプション			
ショート/エネルギーセーブ	•/-	•/•	•/-
バスケットのデザイン			
カトラリートレイ	カトラリートレイ	カトラリートレイ	カトラリートレイ
バスケットデザイン上段/下段	GOK 45.10/GUK 45.20	GOK 45.10/GUK 45.40	GOK 45.10/GUK 45.20
グラスホルダー/カップラック	•/-	•/•	•/-
洗浄容量　JEMA規格*5/IEC規格*6	7人分(51点)/9人分	7人分(51点)/9人分	7人分(51点)/9人分
家庭用機器のネットワーキング			
WiFiConn@ct	–	–	–
安全性			
ウォータープルーフシステム/フィルターチェック表示/チャイルドロック	•/–/•	•/•/•	•/–/•
技術データ			
定格電圧(V)/定格消費電力(kW)/周波数(Hz)	200/2.0/ 50/60共用	200/2.0/ 50/60共用	200/2.0/ 50/60共用
外形寸法(W x D x H mm)	448 x 570 x 805 – 870	448 x 570 x 805 – 870	448 x 570 x 805 – 870
カラー			
ブリリアントホワイト	•	•	•
ステンレス(クリーンスチール)			•
ハバナブラウン			
オブシディアンブラック			

各種ロートアイアン特注製作承ります

【製作事例】
・造作キッチン脚（棚板式）
・階段手すり（内部・外部）
・玄関ドア取手
・棚受け
・看板・表札
・門扉/フラワーボックス

「SS-003-L」

「SS-007-L」

空間を演出するオブジェとしての手すり。14×48mm のホマゴ型。

（右）と同製品

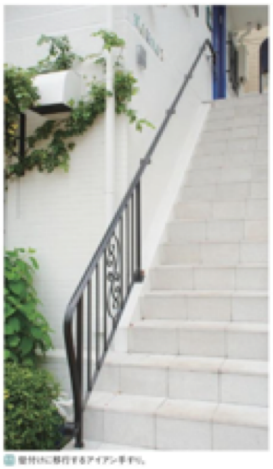

壁付けに移行するアイアン手すり。

各種デザイン、特注など
価格はお問い合わせください

特注ステンレス天板キッチン

スッキリとした空間を、自分の使い勝手にアレンジできます

特注ステンレスカウンター天板

各サイズステンレス天板製作承ります。

I 型　　天板　w2,700＊D650＊40mm
シンク w750＊D400
コンロ開口　w560＊D460

※　天板とシンクのみのため、下部設置のキャビネットや
SUS角パイプ脚等は現場調達をお願いしています。

L 型　（ビス止め継ぎタイプ）
・ シンク天板　w1,510＊D650＊40mm
シンク寸法　w750＊D400
・ コンロ天板　w2,060＊D650*40mm
コンロ開口　w560＊D460

※　写真はイメージのため、上記の寸法と異なります。

I型ビス止め継ぎタイプ

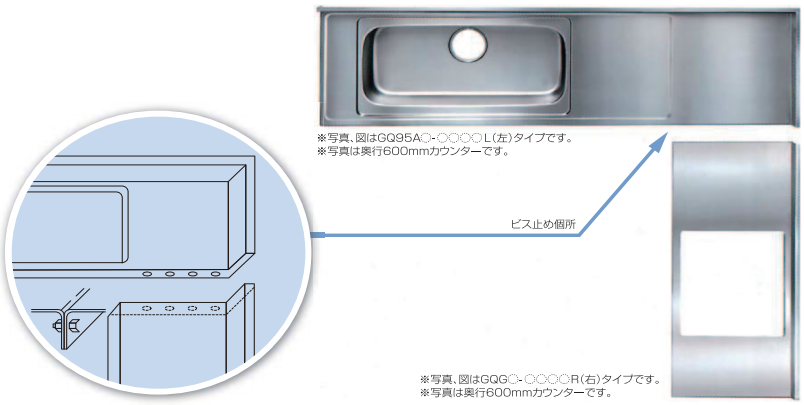

溶接継ぎ一体タイプ

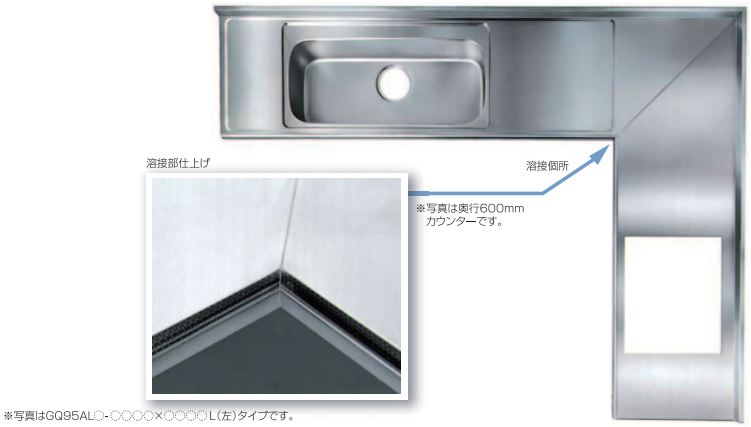

株式会社カクダイ　各種製品

品質、機能、デザインに優れたカクダイ製品

水栓から洗面ボウルからユニークな商品まで
各種ご提案させていただきます。

フローリング　無垢・三層・複合など国産・輸入品取り揃えております。

お勧めメーカー　プレイリーホームズ社

柔らかい樹種、硬い樹種、オイル塗装など各種取り揃っております。

それぞれ特性を持った構造のフローリングを取り揃えました。

無 垢

天然木を一枚の板として使用しています。木そのものの素材感が息づいており、木の持つあたたかみや香り、調湿機能などを実感することができます。

三 層

表層に厚み約3mmの無垢単板を使用し、中間層と下層にも木材を配した三層構造です。無垢に比べて収縮・膨張が起こりにくい構造です。

複 合

表層に厚みのある無垢単板を使用しているため、通常の複合と比べて無垢により近い質感を持ちます。下層は合板を使用しており収縮・膨張が起こりにくい構造です。

SPC

樹脂製フローリングです（木製ではありません）。温度変化や水分の影響を受けにくいSPC基盤を採用しています。木目調の装飾プリントとエンボス加工により木質感を表現しつつ、収縮・膨張が非常に起こりにくい構造です。

フローリングには様々なタイプがあり、張りあがりの印象が異なります。

ユ ニ

長さ方向にフィンガージョイントと呼ばれる方法で板を継いだ、最もポピュラーなタイプです。

ヘリンボーン

細く短い一枚板で、寄せ木のように張りあげるタイプです。
ニシンの骨の様に見えることからヘリンボーンと呼ばれています。

乱 尺

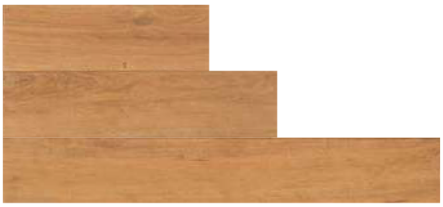

長さが様々な一枚板タイプです。均一ではない自然な張りあがりになります。

フレンチヘリンボーン

平行四辺形の細く短い一枚板で、寄せ木のように張りあげるタイプです。一般的なヘリンボーンよりもクラシカルな印象になります。

ワンピース

継ぎ目のない一枚板タイプです。存在感のある張りあがりになります。

パーケット

尺角に組みあげた正方形の寄せ木を交互に張りあげるタイプです。

グレードを選ぶ

同じ樹種の中でグレード分けをしています。グレードにより異なった表情をお楽しみいただけます。

広葉樹

デラックス

希少価値の高い部分を使用した最上級のグレードです。

スタンダード

デラックスに次いで希少価値の高い部分を使用したグレードです。
若干の色差などがあり、まれに小さな節などが若干含まれることもあります。

キャラクター

色差などがあるグレードです。
小さな節などが若干含まれることもあります。

ナチュラル

デラックスからラスティックまでの一部または全部がミックスされたグレードです。

ラスティック

節や色差などがあるグレードです。
節などの補修も多くあります。

針葉樹・国産材

無地（むじ）

希少価値の高い部分を使用した最上級のグレードです。
節はありません。

無地上小（むじじょうこ）

無地に次いで希少価値の高い部分を使用したグレードです。
まれに小さな節などがあります。

上小（じょうこ）

小さな節などが若干あるグレードです。

小節（こぶし）

小さな節などがあるグレードです。

節有（ふしあり）

節などがあるグレードです。
節などの補修が多くある商品もあります。

欧米ではメジャーな3層フローリング
もちろん床暖房にも対応します

無垢のイメージをそのままに幅広床材の高級感を
演出できます

※オークの他、アッシュ、ブラックチェリー、メープル、ケンパスや
着色塗装品もございますので、お気軽にお問い合わせください

オーク三層 ナチュラルグレード
WOCAオイル塗装(クリア)

床暖房対応

幅138mm | PHFL0196 | ¥17,000/ケース ¥11,296/㎡

14×138×1,818/1,212/909/606mm 1.505㎡/ケース

※1ケース(6段)につき、長さ1,818mmが3-6段入り、残りは1,212、909、606mmのいずれかの組み合わせで入ります。組み合わせはケースにより異なるため、乱貼りをおすすめします。
※色差(白太など)・節・パテ補修があります。
※F☆☆☆☆認定を取得済みです(MFN-2903)。
▶玄関框:P.321〜322 ナラECO色

オーク三層 アンティーク
ウレタン塗装(セサミ)

床暖房対応

幅138mm | PHFL0200 | ¥17,000/ケース ¥11,296/㎡

14×138×1,818/1,212/909/606mm 1.505㎡/ケース

※1ケース(6段)につき、長さ1,818mmが3-6段入り、残りは1,212、909、606mmのいずれかの組み合わせで入ります。組み合わせはケースにより異なるため、乱貼りをおすすめします。
※2色塗装を施しています。
※色差(白太など)・節・パテ補修があります。
※F☆☆☆☆認定を取得済みです(MFN-2903)。
▶玄関框:P.323〜324 ナラKGM色

もちろん床暖房にも対応しております。

無垢の質感を、そのままに感じる表面材の厚みに加え
152mmもの幅広い床材は広いLDKを引き立てます

リフォーム・防音

Reform · Soundproofing

オトトロ（防音マット）

Ototoro

防音性能 LL45（実測値）

オトトロ（厚み22mm）

PHFL0266	¥4,000/枚 ¥9,615/㎡

22×455×915mm 0.416㎡/枚

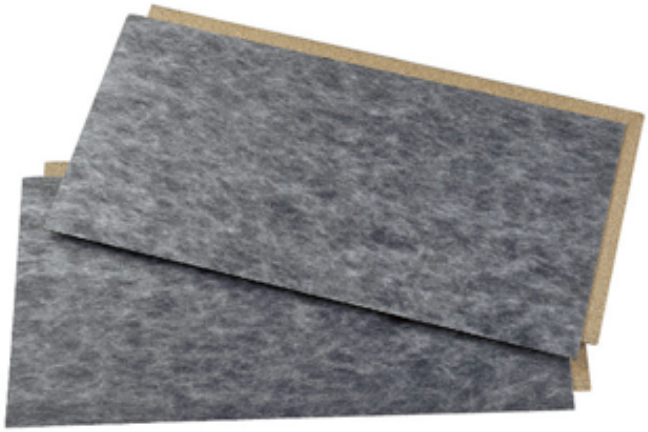

オトトロ（厚み22mm）補充用 ウレタン緩衝脚

PHFL0362	¥3,000/ケース

10×40×440mm 16本/ケース

断熱材工事　　アクアフォーム工事、承ります

価格は税別表示です

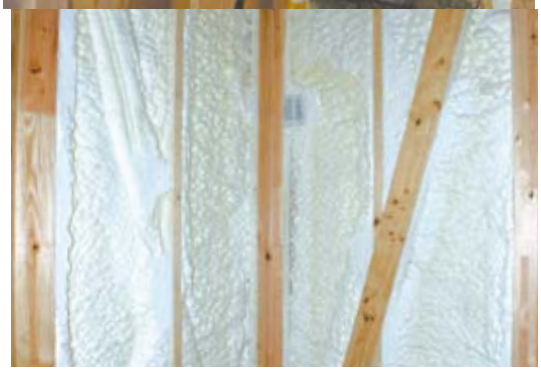

気密・断熱性に優れた
アクアフォーム
温熱環境等級4仕様規定
屋根80mm
壁　75mm

※施工厚みはマイナス側に著しい
誤差がないとした上、平均で
指定厚みをクリアすることとします。

アクアフォーム 断熱材工事（材工）	
メーカー	日本アクア
商品	アクアフォーム
サイズ	屋根80mm 壁75mm施工
施工条件	30坪以上　2階建て想定
納入価格	
割増条件	平屋・吹抜け
備考	

アクアフォーム 断熱材工事（材工）	
メーカー	日本アクア
商品	アクアフォーム
サイズ	屋根160mm 壁75mm施工
施工条件	25坪以上　2階建て想定
納入価格	
割増条件	平屋・吹抜け
備考	

【別途割増条件】

・平屋の場合

【吹き抜け部分】
吹き抜け部分の面積坪を
延床坪にプラスさせていただいて
おります。

例）延床30坪だが、6畳分の
吹き抜けがある場合、3坪プラスし
33坪で計算しております。

アクアフォーム断熱工事　関連部材

通常タイプ 透湿防水紙	
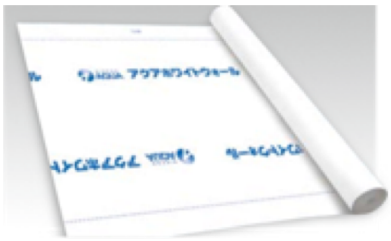	
メーカー	日本アクア
商品	アクアホワイト ウォール
サイズ	1m*50m巻
備考	2本単位で発送

遮熱タイプ 透湿防水紙	
メーカー	日本アクア
商品	アクアシルバー ウォール　シングル
サイズ	1m*50m巻
備考	2本単位で発送

屋根通気スペーサー	
メーカー	日本アクア
商品	アクエアー
サイズ	AR5-400 400*850 AR2-305 305*850 AR1-250 250*850 AR1-230 230*850
備考	1ケース50枚入

遮熱タイプ 屋根通気スペーサー	
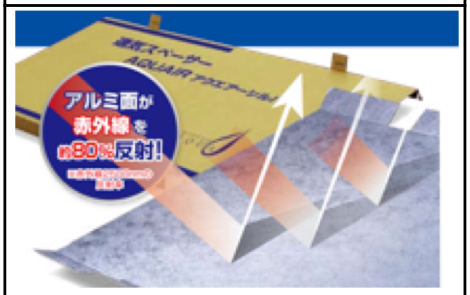	
メーカー	日本アクア
商品	アクエアシルバー
サイズ	AS5-400 400*850 AS2-305 305*850 AS1-250 250*850
備考	1ケース50枚入

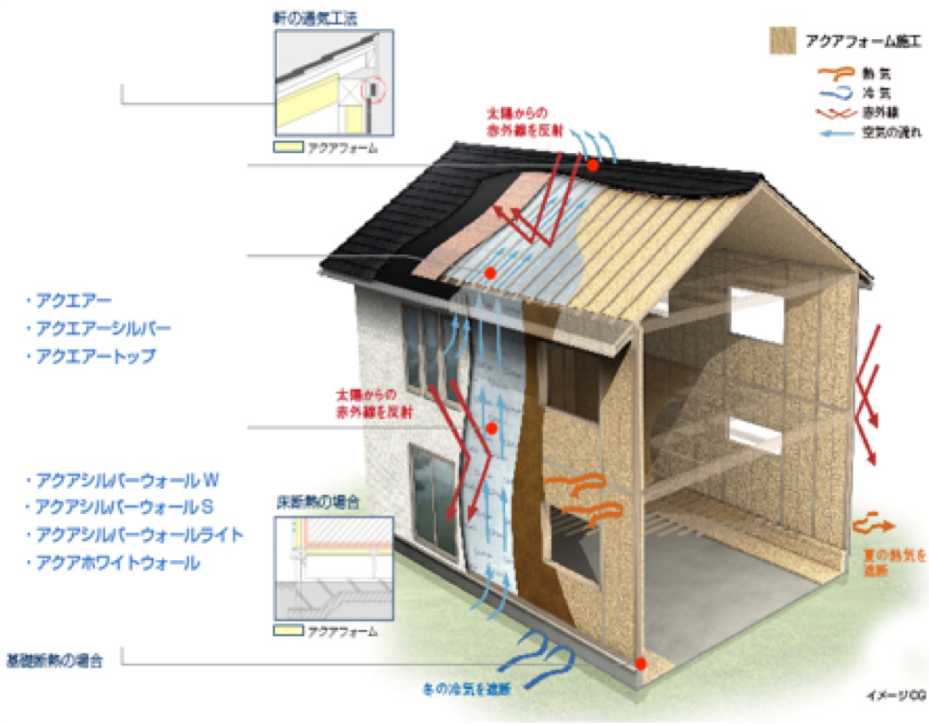

アクアフォーム断熱工事

AQUA FOAM
水から生まれた住宅用断熱材

見て納得！性能データ①
厚み比較

アクアフォームは無数の細かい連続気泡の中に多量の空気を含んでいるため、他の断熱材に比べて優れた断熱性能を発揮します。

項　目	断熱材品種	熱伝導率 w/mk	住宅金融支援機構:工事仕様書 断熱区分	相当断熱厚み割合
アクアフォーム	建築物断熱用 吹付硬質ウレタン フォームA種3	0.034	D	100
フェノールフォーム	フェノールフォーム	0.020	F	58
繊維系断熱材（グラスウール）	10K	0.050	A-2	147
	16K	0.045	B	132
	24K	0.038	C	112

※熱伝導率とは熱の伝わりやすさを表すもので数値が小さいほど断熱性に優れています。
※（独）住宅金融支援機構監修の工事仕様書の断熱区分はA～Fの6段階でFに近くなるほど断熱性に優れています。
※（独）住宅金融支援機構の断熱材品種は区分Cですが、性能値によりD区分となります。
※相当断熱厚み割合とはアクアフォームを100とした場合に同等の断熱性を確保するために必要な厚みを表します。

見て納得！性能データ②
断熱性能

総合的にみてもアクアフォームの優れた性能はお分かりいただけます。

アクアフォームの性能		
断熱性能 JIS A9526	熱伝導率w/mk	0.034
透湿性能 JIS A9526	透湿率 ng/m·s·Pa	16.6
燃焼特性 JIS A9526	燃焼長さ	60mm以下
	燃焼時間	120秒以内

※性能値は測定値であり、保証値ではありません。

見て納得！性能データ③
気密性能

住宅の躯体に直接吹付発泡施工するアクアフォームは隙間なく一体化した断熱材構造で、優れた気密性を発揮します。また、他の断熱材にはない自己接着力を持っています。

相当隙間面積C値（cm^2/m^2）
2.0以下※

※住宅の省エネルギー基準に基づいてアクアフォームを施工した場合

内装/外装用漆喰塗り壁材

ライムプラスター 100%天然素材

納期 約1週間

伝統的な漆喰の風合いと輝く白さを次世代ライムプラスター

様々なシーンを引き立てるライムプラスター
飽きのこない洗練された白色を背景にライティングをつかった雰囲気のある空間
自分だけの空間をライムプラスター でつくりましょう

商品仕様	荷姿	施工面積
内装・外装用100%天然漆喰	20kgバケツ　クリーム状	約8㎡/缶
定価	**送料**	**成分**
15,000円/缶（消費税別）	30缶以上は送料込み	水酸化カルシウム / 炭酸カルシウム / メチルセルロース / 水

適応下地

内装：石膏ボード　※ビニール壁紙の上からは施工できません。
外装：モルタル下地　※サイディングの上はヒビ割れの恐れがあるためお勧めしておりません。

施工方法

内外装共　上塗り方法
1：専用シーラーを塗布します。
　4kg/缶　定価 5,000円/缶（消費税別）　内装　5倍希釈液 約100㎡/缶　外装　4倍希釈液 約80㎡/缶
2：ライムプラスターを開けてミキサーで撹拌し、コテで塗り伸ばしてください。推奨厚みは2～3㎜です。

施工上の注意点

天然漆喰の施工のため、季節や湿度、気温など十分にご注意ください。詳しくは施工要領をお読みください。

LimePlaster

ライムプラスター

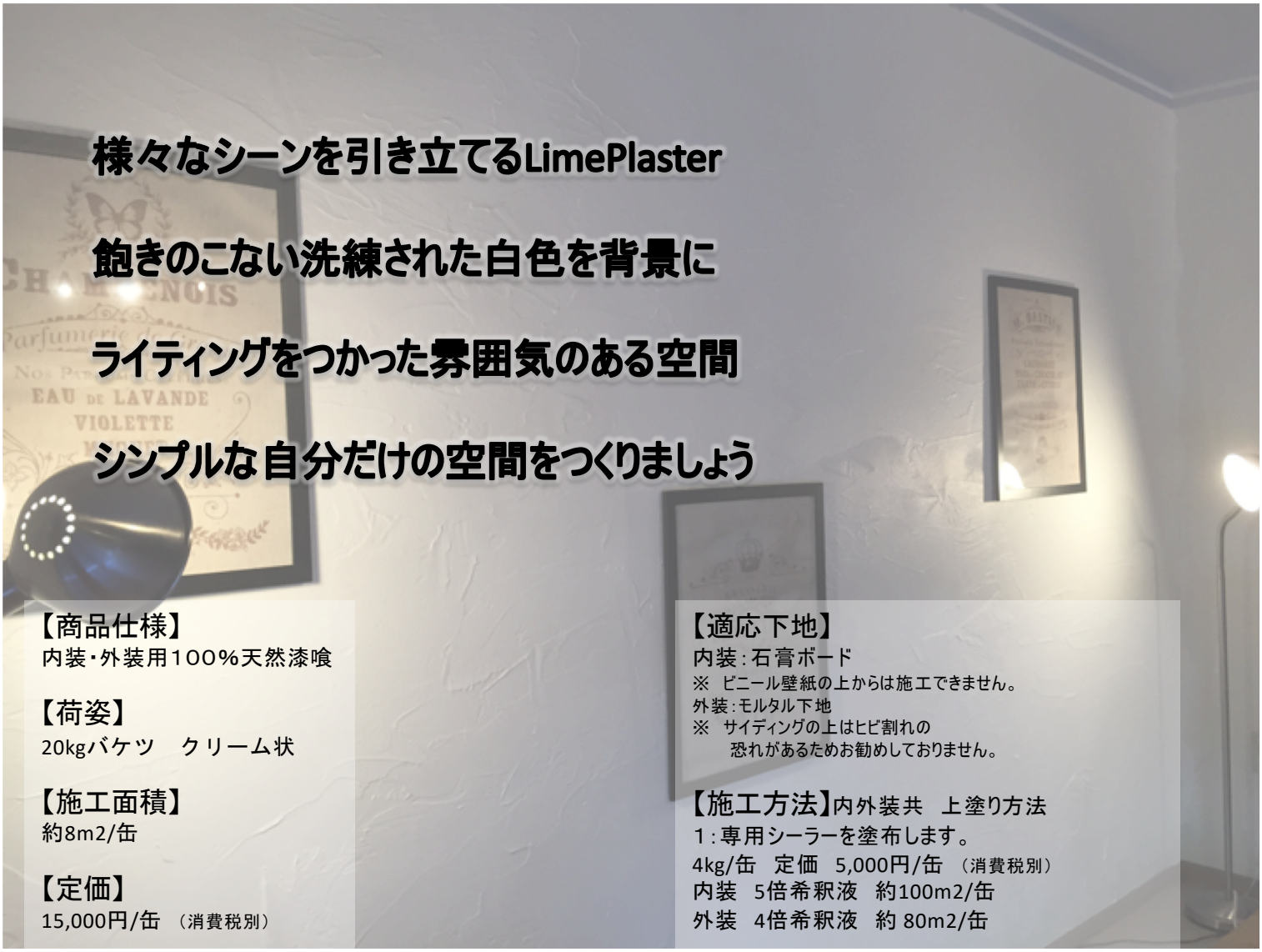

様々なシーンを引き立てるLimePlaster

飽きのこない洗練された白色を背景に

ライティングをつかった雰囲気のある空間

シンプルな自分だけの空間をつくりましょう

【商品仕様】
内装・外装用１００％天然漆喰

【荷姿】
20kgバケツ　クリーム状

【施工面積】
約8m2/缶

【定価】
15,000円/缶　（消費税別）

【適応下地】
内装：石膏ボード
※　ビニール壁紙の上からは施工できません。
外装：モルタル下地
※　サイディングの上はヒビ割れの
　　恐れがあるためお勧めしておりません。

【施工方法】内外装共　上塗り方法
１：専用シーラーを塗布します。
4kg/缶　定価　5,000円/缶　（消費税別）
内装　5倍希釈液　約100m2/缶
外装　4倍希釈液　約 80m2/缶

２：LPを開けてミキサーで撹拌し
コテで塗り伸ばしてください。
推奨厚みは2～3mmです。

【送料】
30缶以上は送料込み

【成分】
水酸化カルシウム
炭酸カルシウム
メチルセルロース
水

【施工上の注意点】
天然漆喰の施工のため、季節や湿度、気温など
十分にご注意ください。
詳しくは施工要領をお読みください。

【お問い合わせ先】

販売元
株式会社シンプル
東京都江戸川区松江4-17-3-509
TEL：03-3656-8618
Email: simply0625@gmail.com

製造元
田中石灰工業株式会社
高知県高知市五台山３９８３
TEL088-878-0566　FAX088-884-0289

LimePlaster

ライムプラスター

内装　外装用漆喰塗り壁材

伝統的な漆喰の風合いと

輝く白さを次世代に

Lime　Plaster（ﾗｲﾑﾌﾟﾗｽﾀｰ）

タナクリームが
新しくなりました！

TANA CREAM

New

クリーム状のしっくい

タナクリーム

全ラインナップにCNF（セルロースナノファイバー（微細化した植物繊維））配合
ひび割れにくさを徹底追求

※特許第6692474号

セルロースナノファイバー（CNF）を配合することにより、**施工時のひび割れ発生リスクを大幅に減少することに成功**しました。

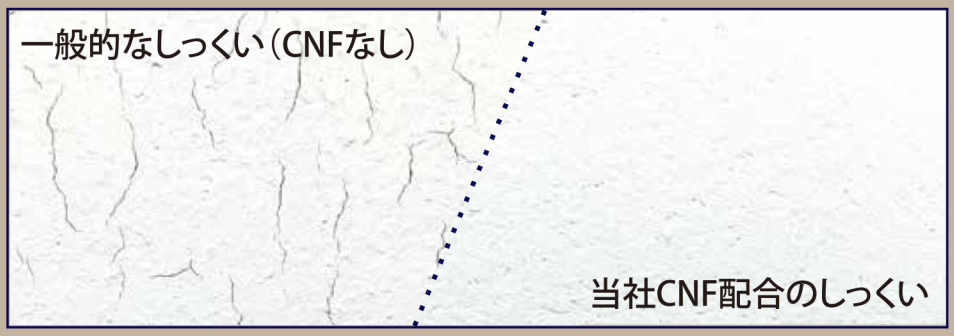

※**実際の施工規定塗り厚は1.5mm**ですが、比較画像は、仕上がりの違いをわかりやすくするため通常の4倍に相当する6mm厚で塗り付け、あえてクラックが発生する状況にしたものです。

CNFとは

CNFとはセルロースナノファイバーの略で、直径が数百ナノメートル以下になるように微細化した植物繊維です。植物由来のため環境負荷が小さく、軽量で強度が強いため様々な素材の補強材として研究がなされている新しい素材です。

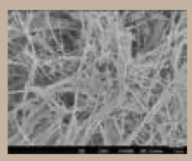

CNFの電子顕微鏡画像

CNF配合は、当社独自の特許技術です

田中石灰工業株式会社

〒783-0084 高知県南国市稲生3185番地　TEL088-865-2151　FAX088-865-2153　https://www.tanakasekkai.jp

ラインナップ変更のお知らせ

用途	旧	新
上塗り	 内装用 **1日仕上げ**	内装用 **1日仕上げ** 20kg・4kg 粒度 粗め 骨材配合で仕上げやすい パターン仕上げに最適
上塗り	 内装用 **#200プラス**	内装用 **#200プラス** 20kg・4kg 粒度 細かめ なめらかで伸びが良い 平滑な押さえ仕上げに最適
上塗り	 特殊仕上げ用 **#200オリジナル**	特殊仕上げ用 **磨き仕上げ** 20kg・4kg 粒度 極細 しっくい磨き仕上げ専用 イタリア磨きなども容易に実現
上塗り	 外装用 **#300**	外装用 **外装仕上げ** 20kg 粒度 細かめ 外装専用 既存しっくい壁の改修にも最適
中塗り	 内装用 **N-20**	**廃　番**
下地		内装用 **タナ下地** 5kg(4袋/ケース) 多用な下地に対応 アク止め効果あり

※イメージ画像です

内装施工方法

ライムプラスター、タナクリーム共通

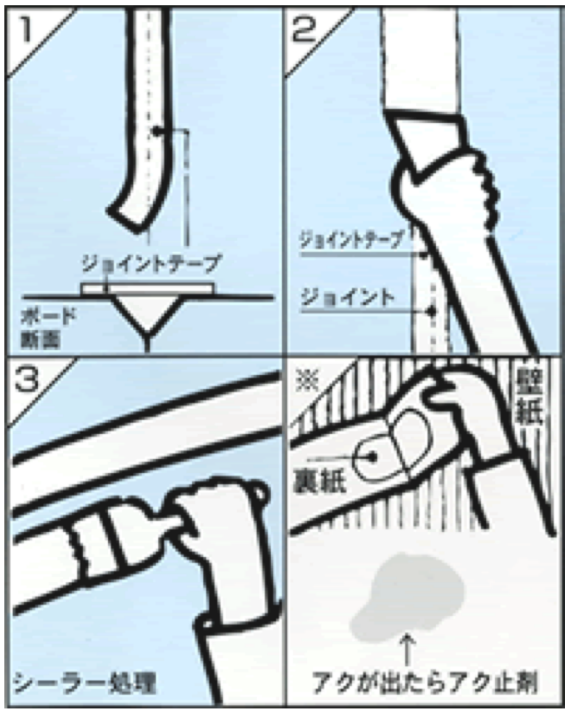

(1)下地処理

ジョイントテープを貼り付け、パテ処理を行い、乾燥後全面にタナ下地の施工、またはシーラー処理を行う。
パテは充分に乾燥させる。乾燥が不十分な場合、変色やクラックの原因となります。
また、パテの種類によっては、壁材の下地に対応しないものもありますので、事前にメーカーにご相談下さい。
ボードパテ・樹脂パテを使用する場合は、先にジョイントテープを貼り付け、パテ処理を行う。チリ際には養生テープを貼り付ける。
※ビニールクロスを剥がして塗る場合は、クロスの裏紙が残ることがあるので、裏紙まで完全に剥がす。
残ったまま塗ると、シワになって浮きをおこすことがある。
また、古いボードの場合、塗り付け後アクが出ることがあるので、アクが出る時は下地にアク止め剤を塗布してアク止め処理を行う。
下地のボード類の固定の仕方によってはジョイント部でクラックが発生する場合があります。

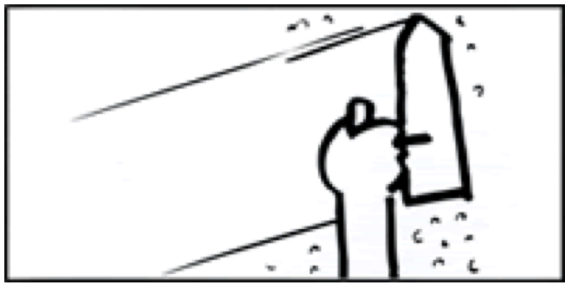

(2)上塗

「タナクリームNEW」をコテでコスリ塗を行い、やや水がひいてから2mm厚位になるよう塗り付け、水引きを見ながら整面する。

「内装用タナ下地」

1材型で水練りするだけで使用可能。
非石膏系のため漆喰との相性がよく
アク止め機能もあるため既存の古壁にも
対応しています。
※合板下地の場合は別途アク止めシーラーの併用をお願いいたします。

内壁　漆喰下地準備

新規石膏ボードの場合

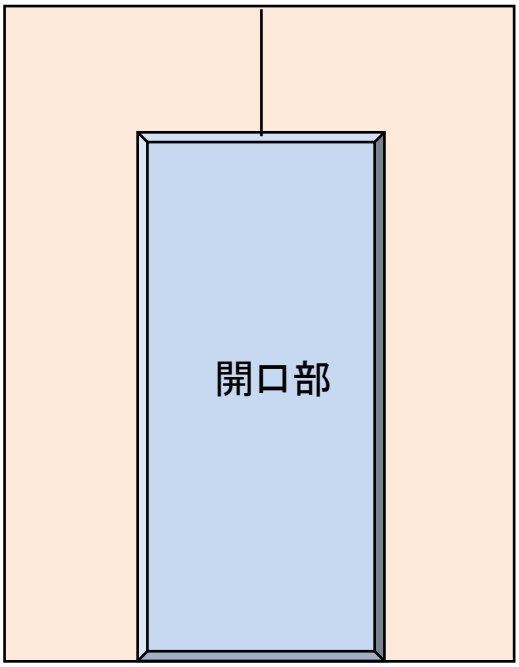

開口部はドア開閉の振動等で、クラックが
入りやすい部分のため、石膏ボードの継ぎ目は
開口ラインを避けて、図のように留め付けることを
推奨しています。

石膏ボードは12.5mm以上を使用ください。
湿式工法のため、施工時に水分を含んだ石膏ボードに
反りが生じ、後のクラック発生につながるケースが
ございます。

またボード留め付けのビスピッチは、１２０mm以下を
お願いしております。推奨１００mm

千鳥張り

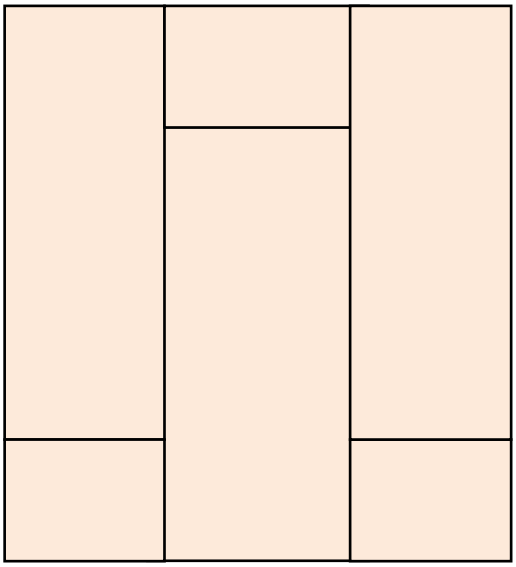

天井高2,400mmの際は8尺ボードを使用し
吹抜けや継ぎ足し張りの際は、千鳥張りを
することで、クラックを最大限に防止します

メッシュテープとパテ処理

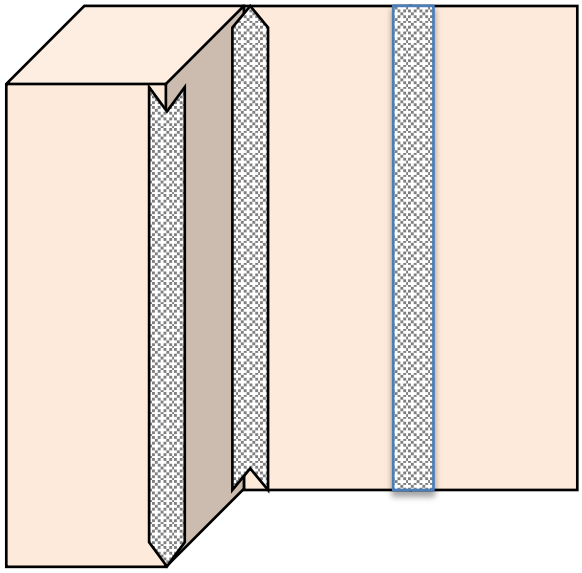

石膏ボードのジョイントにはメッシュテープを
張り、ビズ頭と共にパテ処理を行ってください。
木造構造は躯体も動きますので、入隅は経年で
割れること想定し、お施主様へ説明が必要ですが
入出隅にもメッシュテープ・コーナーテープを貼り
パテ処理することで軽減することが可能です。

外壁　漆喰下地準備

適正下地:

無機質の漆喰に弾性はございませんので、ラスモルタル下地を指定しています。
また、防水・クラック防止の観点から、通気工法の仕様をお願いしています。
推奨:　ラスモルⅡ通気ノンクラック工法　またはこれに準拠する工法

以下、富士川建材工業株式会社　ラスモルⅡノンクラック通気工法標準施工マニュアル抜粋

1:下地準備のポイント　　通気胴縁の施工

■　通気胴縁は、縦張りです。
■　下屋・土台回り・開口周りにはラス網取付時のヨレ止め用のヨコ胴縁を入れる

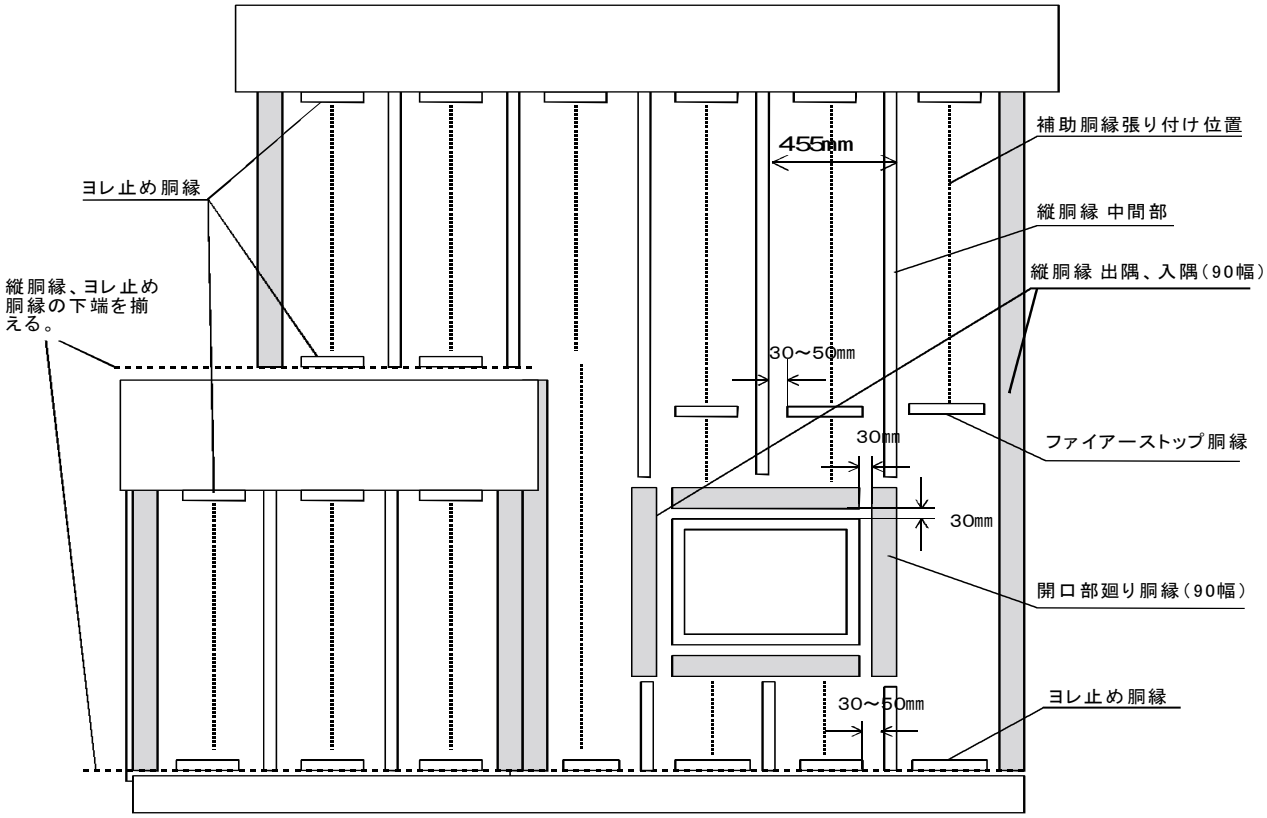

90幅胴縁はグレー、45mm幅胴縁は白で表示
補助胴縁張り付け位置は点線で表示

○出入隅部の胴縁は90mm幅を使用し、勝ち負けを決め、角まで下地があるように施工してあること。

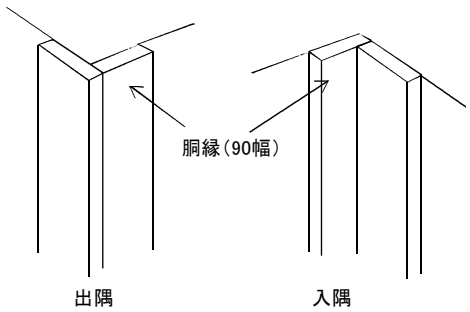

○90mm幅の胴縁は木裏を外壁側に向けて留め付けること。

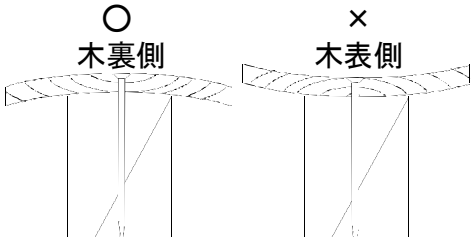

2：下地準備のポイント　下端起し

漆喰は水を吸う素材のため、水切り板金からの雨水の吸い上げを
防止するためにも下端起しを使用してください。
水を吸い上げると、汚れ・硬化不良による剥離や破断・凍害の可能性が残ります。

①土台回り

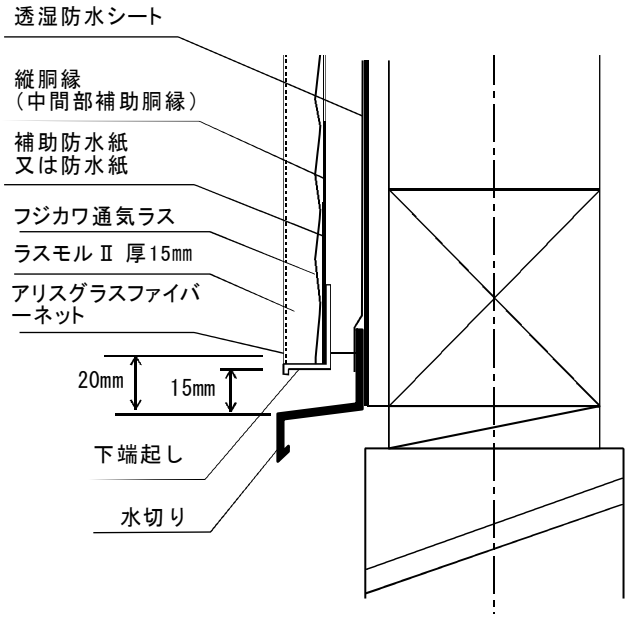

②下屋　外壁取合い

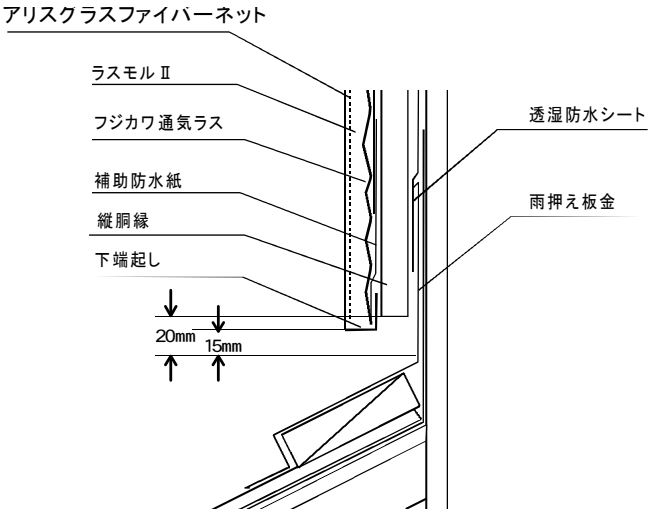

③バルコニー笠木　内側勾配

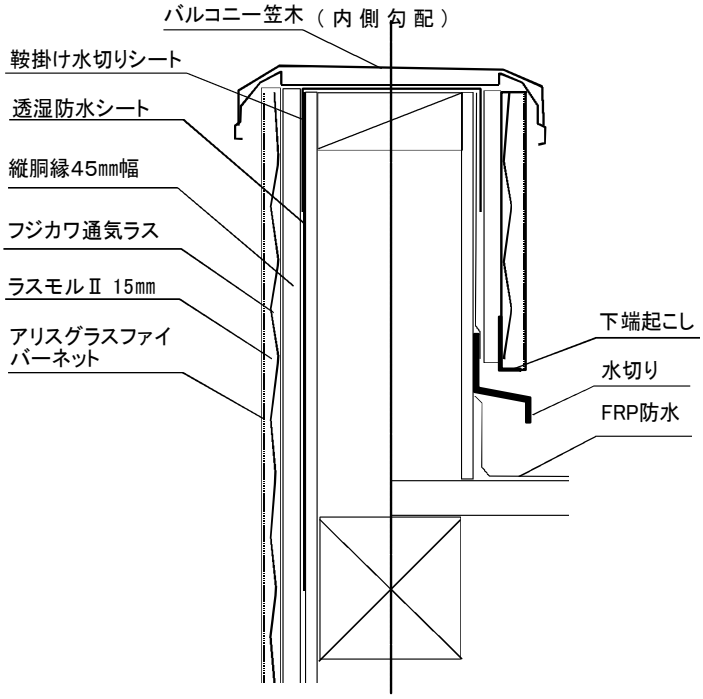

④バルコニー下端　オーバーハング使用

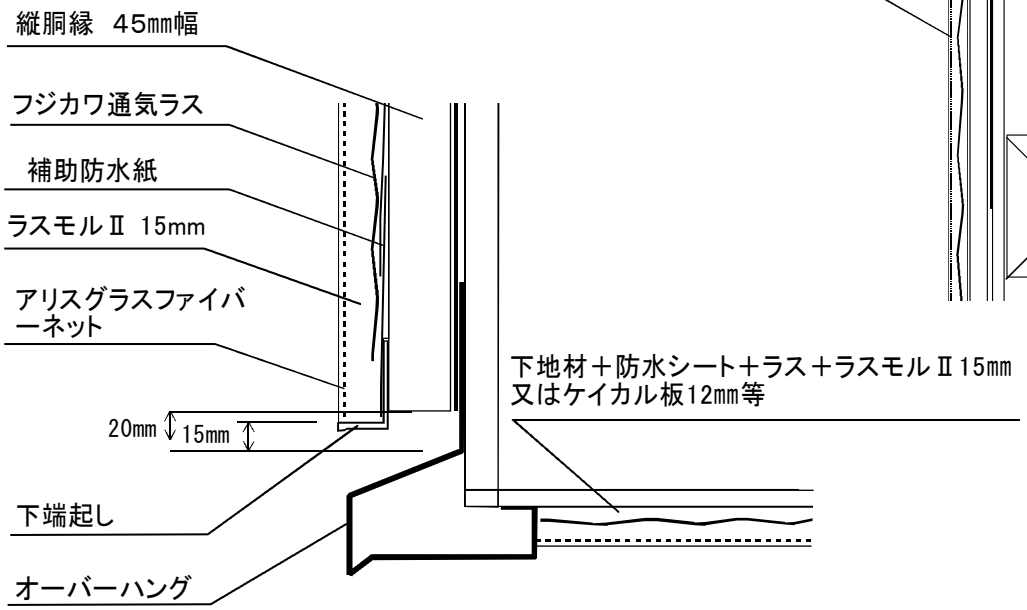

３：下地準備のポイント　耐アルカリグラスファーバーメッシュシート

モルタルの表面１～2mm部分に耐アルカリグラスファーバーメッシュを埋込みます。
漆喰は弾性がないため、モルタルの収縮クラックに追従しますので、必ずメッシュを
埋め込んでください。

メッシュ埋込みした後の表面のノロ掛けを
金コテなどで、平滑・滑らかに仕上げてしまうと
仕上げ塗りの漆喰の石灰ミルクのモルタルへの染み込みや
食い付きが悪くなりますので、滑らかにし過ぎずに
仕上げ材の食い付きの確保を行ってください。

木コテを使用したような、荒々しい表面の方が
漆喰が食い付きます。

サッシ掃き出し口、出入り口下部の狭い部分に（サッシ幅より左右100㎜以上広く）、及び斜め方向部分に、150×300㎜程度（狭小の場合はサイズを考慮）にカットして補強張りします。出隅、入隅に隣接する部分はカットせずに、廻し込んでください。

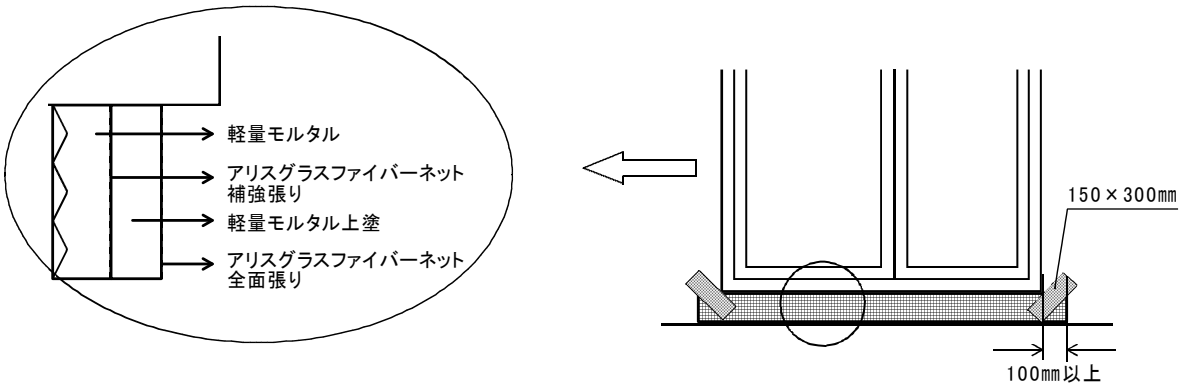

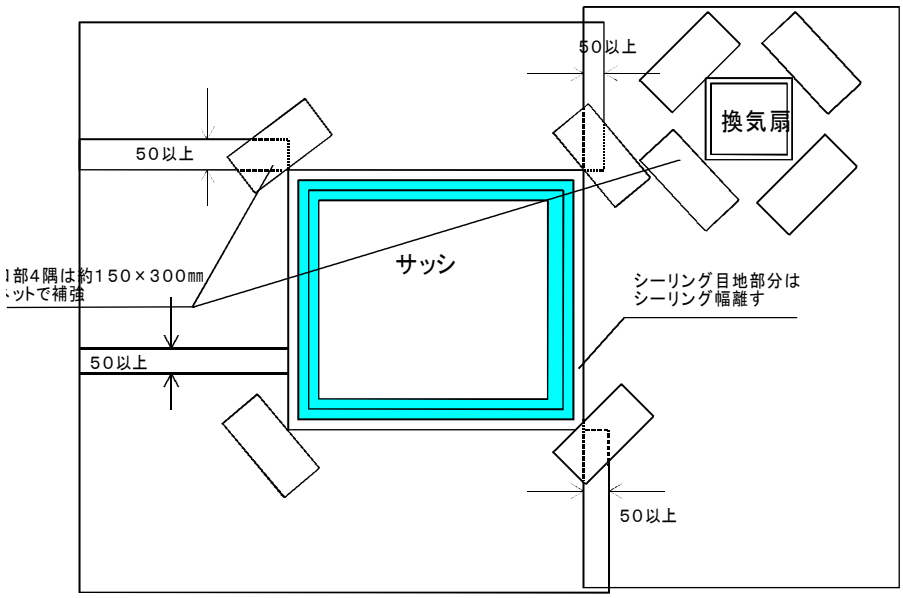

※開口部廻りの補強張り張りはラスモルⅡ下塗り時、全面張りは上塗り時

仕上げ塗りの注意点　1

入隅・出隅をきれいに納めるコツ

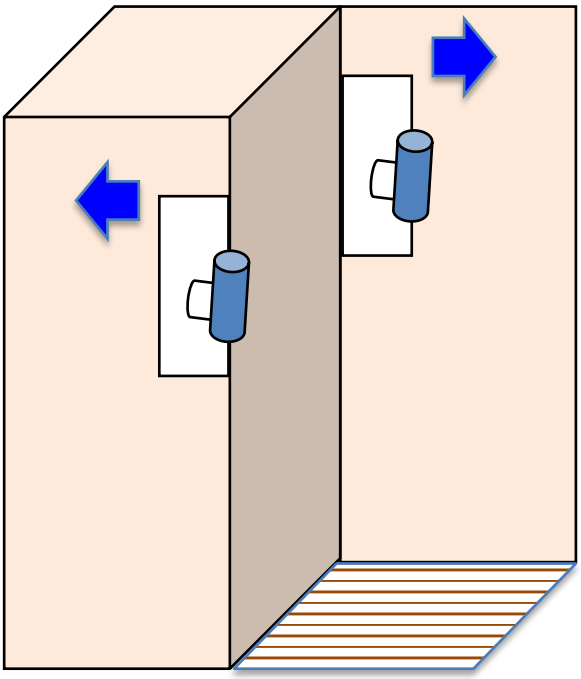

漆喰は塗った後に水気が乾いていくうちに
少し痩せていきます。

入隅は、漆喰のネタが隙間に埋まるように、
多少チカラを入れて押し込むイメージで
塗り付けます。（断面図イメージ参照）

出隅も同様に角から内側に塗り付けます。

入隅に向かって塗る、出隅に向かって塗ると
漆喰のネタが合わさった部分で乾燥時に
肌分かれし、クチが開いたり、入隅クラックの
原因となりますので、注意してください。

断面図イメージ

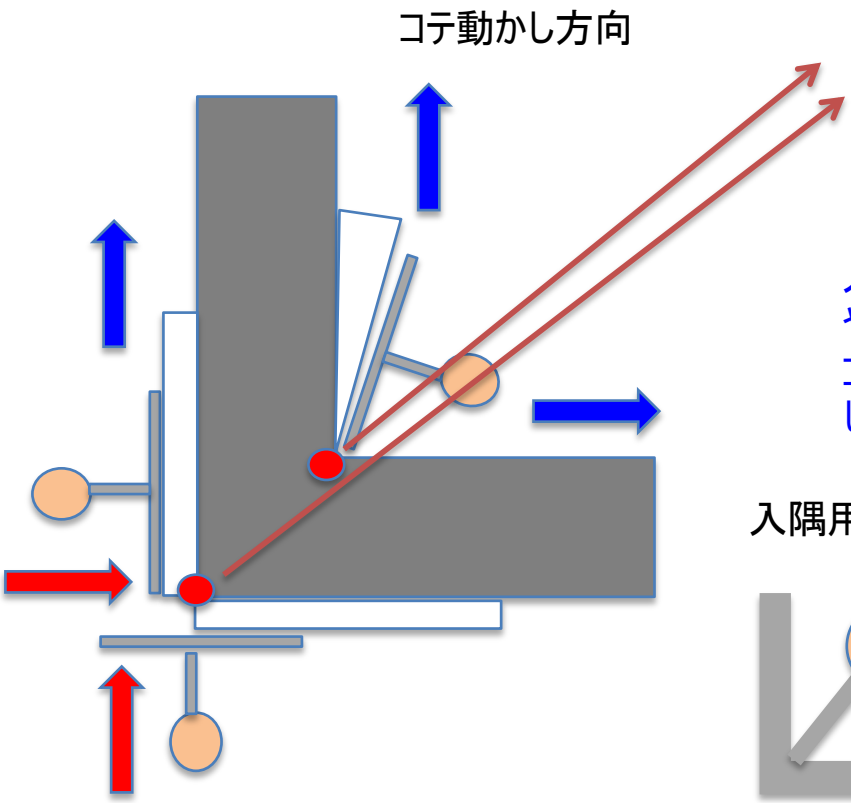

ココに空間ができると
乾いてきた時、隙間なりに
漆喰が痩せるので割れやすい

入隅・出隅用コテがあると
やりやすいが、無い場合は
コテで両方向からギュッと押えて
しっかりと隙間を埋めるように塗る

入隅用コテ

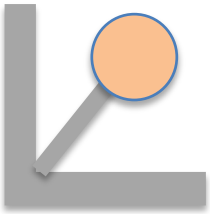

出隅用コテ

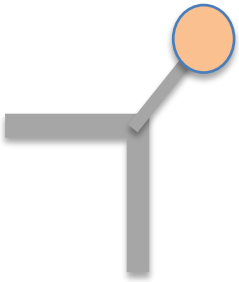

仕上げ塗りの注意点　２

外壁サッシ上端の塗り納め

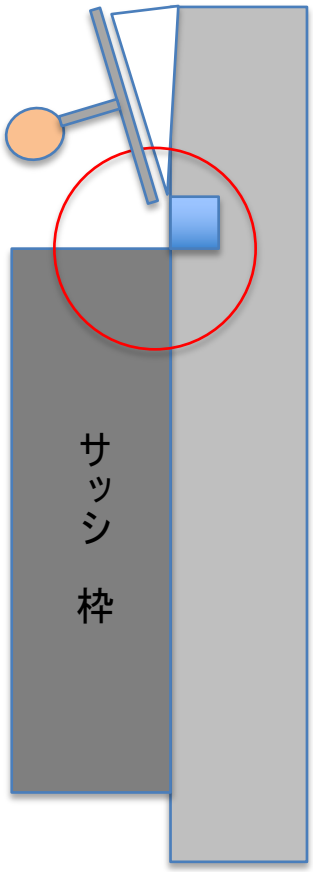

サッシ（アルミ・樹脂・木製）と漆喰は
付着しませんので、施工後または経年で
肌分かれします。

特にサッシの上端は、板金周りのように
下端起しをすることはできませんので
サッシ水切り庇の設置または、コーキング
ポケットを作り、サッシ上部から
縁を切ることで漆喰の縁切れや雨水の吸い上げ
凍害を予防します。

サッシの上に乗っただけの漆喰は雨水を
吸い上げて、汚れたり、濡れ乾燥を繰り返す
ことで、収縮を繰り返し、剥離や破断をする
可能性があります。
（基礎上水切り板金と同様の理論です）

外壁・外構の笠木設置と巾木幅の確保

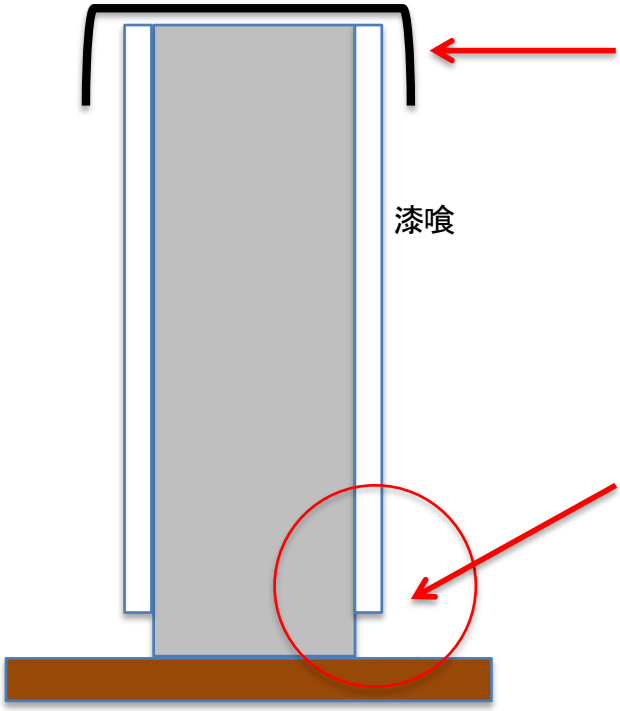

パラペット部分や塀の天端には必ず
笠木を設置してください。
天端から雨水が染み込むと外壁に
内側から汚れ水が染み出したり、剥離
します。
ブロックに塗る際も、直接塗り付けずに
モルタルを使用し不陸調整を含む
下地処理を行ってください。
笠木の接合部からの雨水の浸入も
注意をお願いいたします。

門塀などへの漆喰塗りは、土壌からの
水分の吸い上げを防止する為に
巾木（タイル・レンガなど）を設置するか
巾木幅上げた部分で塗り終えてください。

仕上げ塗りの注意点　3　　※特に外装仕上げについて

・ 足場には、季節に関わりなく、必ず養生シートを掛けて施工してください。
養生シートが、漆喰施工時に発生しやすい白華現象（冬期）や
ドライアウト現象（夏期）の防止に繋がります。

・ 漆喰は、樹脂や石油系の溶剤を含みませんので、揮発硬化はしません。
施工後にゆっくりとした水分の乾燥と同じ速度で表面から乾燥を始め、
空気中の二酸化炭素を吸収し硬化します。

・ 冬期（気温が低い）は、特に仕上げ後の乾燥に時間が掛かりますので、
指触乾燥後も、モルタルとの接着面が完全に乾いていないケースが多い為
施工後1～2日以内に、雨天や寒波の可能性がある場合は、施工を避けるか
養生シートで仕上げ材が流されたり、凍結するのを防ぐようにしてください。

・ 夏期（気温が高い）は、仕上げ材の急激な乾燥が考えられます。（ドライアウト現象）
直射日光を避け、太陽の動きに合わせて影部から塗り始めるなどの措置を
お願いいたします。

・ 基礎周りの水切り板金の上や、サッシの上端、庇上、下屋との納まり部など
漆喰の毛細管現象で、雨水など水気を吸い上げる部分は10mm程度の縁切りの
措置をお願いいたします。水気の吸い上げは、硬化の妨げや収縮クラック、
ひび割れに繋がる可能性がございます。

・ 着色をする場合は、鉱物顔料を使用します。
色は混ざっているように見えても、厳密にいうと、漆喰の石灰の白に色粉が
分散して表面に付着し,着色しているようにに見えています。炭酸化による硬化で
石灰分の白色が顔料分を覆うため、経年硬化で色が薄くなります。
また、白華現象は漆喰の石灰分が表面に浮き出るため白くなります。
乾燥時の風の当たり方、気温などで白華の発生予測が難しいため
外装での着色はお勧めしておりません。

- 木部との取り合いは、木が無塗装の場合、アクを引っ張ります。
木部は必ず塗装してください。

- 漆喰は鉱物（モルタル等）と付着します。木や鉄、アルミなどには付着しませんので
施工乾燥後に縁切れします。チリ際には隙間が生じることがありますので
予め、お施主様に説明をお願いいたします。

- 外壁や外構にご使用の場合、雨がかりの状況や周辺の環境により
経年で汚れやコケカビが発生します。浸透性の撥水剤や保護剤の塗布を
お勧めいたします。詳しくはお問い合わせください。

お問合せ先
株式会社シンプル
TEL 03-6676-0821
www.e-simple.co.jp
Email:office@e-simple.co.jp
simply0625@gmail.com